SANTÉ PUBLIQUE ET LUTTE ANTIPARASITAIRE

Equipement Professionnel

GAMME AÉRIENNE

MICRONAIR AU4000

Les atomiseurs Micronair AU4000 sont utilisés avec de nombreux avions polyv lents pour l'élimination des moustiques adultes. L'unité inclut un système de fre nage électromagnétique pour arrêter à distance la rotation de l'atomiseur pen dant les longues opérations. Avec une capacité de ux maximale de 30 l/min (8 USG/min), cet atomiseur peut être installé dans des avions à voilure xe de plu grande capacité. Les lames réglables de l'atomiseur déterminent la vitesse de ro tion et de ce fait la taille des gouttelettes, (autour de 30-45 um)pour l'élimination des moustiques adultes. Les unités sont fournies avec des clapets anti-retours, unités de limitation variable (VRU) pour le réglage du ux et une série de pince de xation.

Image fournie par VDCI, USA

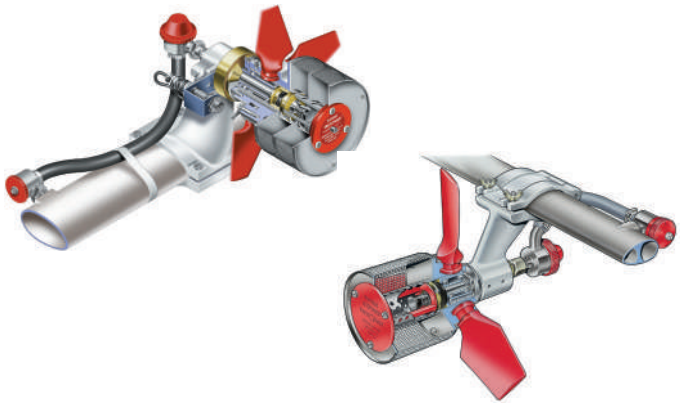

MICRONAIR AU5000

Un atomiseur léger actionné par le vent avec trois lames réglables et une capa cité de ux de 23 l/min (6 USG/min). La vitesse de rotation est généralement dé nie à environ 8000 tr/m, ce qui produit de petites gouttelettes de taille uniforme d'environ 35-50 um pour l'élimination de moustiques adultes, et d'environ 3000-4000 tr/min pour l'élimination de larves avec des gouttelettes d'une taille approximative de 100-150 um.

MICRONAIR AU6539

Un atomiseur à entraînement électrique alimenté par une alimentation de l'avion de 24 V DC. La capacité de débit est de 3,0 l/min (0,8 USG/min) et l'unité peut être commandée par contrôle électronique de la vitesse pour sélectionner la taille des gouttelettes. Convient aux hélicoptères et aux avions à voilures xes pour appliquer des larvicides et des adulticides. Taille des gouttelettes variable de 35 à 300 um en fonction de la vitesse de rotation de l'atomiseur. Livré avec clapet anti-retour, limiteur de débit et pince de montage.

MICRONAIR SPRAY POD

L'unité Micronair Spray Pod est une unité autonome qui inclut des réservoirs de 190 l (50 USG), une pompe, un atomiseur et un support de montage xé sous l'aile d'un avion à voilure xe muni de points de xation et de pylônes (conformément aux normes de l'OTAN pour les transporteurs lourds sur des centres de 14 m). Toutes les commandes sont montées dans le cockpit de l'avion avec a chage de débit et de tr/m. Les Spray Pods sont utilisés sur une large variété d'avions pour des opérations d'élimination des moustiques adultes sur de grandes zones.

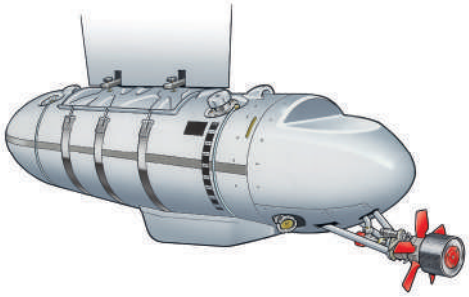

NÉBULISATEUR À FROID UBV MONTÉ SUR VÉHICULE

NÉBULISATEUR UBV AU9000 MONTÉ SUR CAMION

Le Micron AU9000 est la dernière génération de pulvérisateurs à froid UBV montés sur camion. Il a été con
en conformité avec les Normes Internationales concernant les équipements pour le contrôle des vecteurs.
nombreuses fonctions techniques nouvelles et novatrices. Ses fonctions incluent le contrôle des moustique
parasites similaires ainsi que la désinfection et le contrôle des odeurs.

CONFORME AUX DERNIÈRES NORMES POUR L'ÉQUIPEMENT DE CONTRÔLE DES VECTEURS (WHOPES 2018)

CONTRÔLE PRÉCIS DE LA TAILLE DES GOUTTELETTES
Convient pour une utilisation avec des formulations UBV conventionnelles et miscibles dans l'eau. Une con
vante de la buse de pulvérisation verticale produit des gouttelettes de taille contrôlée et optimisées pour u
e cace des vecteurs (VMD de 15-20 µm pour pulvérisation à base d'huile et VMD de 20-25 µm pour pul
base d'eau).

Deux têtes de pulvérisation peuvent être orientées indépendamment à la fois horizontalement et verticale
obtenir une grande largeur de fauchée et une couverture optimale.

Unepompe volumétrique à pression positive avec un contrôleur électronique et un commutateur à dix positi
boîtier de commande o rent un excellent contrôle du débit depuis la cabine.

Un moteur e cace (quatre temps 10 CV Briggs & Stratton) entraîne un sou e puissant à canal latéral (capa
m3/heure fonctionnant à 3100 trs / min).

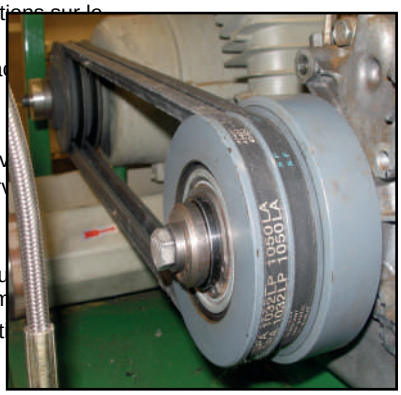

COMPACT ET LÉGER
La taille compacte et le poids léger du pulvérisateur à froid AU9000 permettent de l'installer sur les petits v
de réduire ainsi globalement le coût d'exploitation et la consommation de carburant. Poids : 140 kg (réserv
Dimensions : Longueur 880 mm, largeur 850 mm et hauteur 700 mm hors têtes de pulvérisation.

CONSTRUCTION SOLIDE ET SÛRE
Sa construction solide garantit un fonctionnement able dans des conditions de terrain di ciles. Tous les tu
composants en contact avec les insecticides sont fabriqués à partir de matériaux résistants aux produits chim

Verrouillage de sécurité pour l'écoulement de liquide. Un capteur d'air à pression stoppe la pompe d'insect
d'arrêt de la machine ou de panne du sou erie.

FACILE À UTILISER ET À ENTRETENIR
La simplicité de conception et construction des systèmes mécaniques et électriques permet un entretien fac
spéciaux.

Un sou erie centrifuge à faible énergie o re un entretien facile et une durabilité sur le terrain.

Pas de besoin de lubri cation. Des courroies TWIN V entraînent le sou erie a n d'obtenir une abilité maxi
fonctionnement silencieux. Très faible bruit.

Un embrayage centrifuge désactive le sou erie lorsque le moteur est en marche au ralenti et s'active au
ment lors de l'accélération du moteur en mode pulvérisation.

TÉLÉCOMMANDE
Livré avec une télécommande montée dans la cabine, un démarreur de moteur électrique, un kit d'outils et
d'installation pour une sécurité maximale de l'opérateur.

ÉQUIPEMENTS UBV PORTABLES

GAMME DE NÉBULISATEURS ULV MANUELS

Une gamme d'applicateurs ULV portables avec alimentation électrique en CA de 240/220 volts. Le moteur à induction de CA puissant et solide à haute vitess (35,000 tr/min) et ventilateur produit des gouttes très petites, de 15-30µm, en utilisant une buse de coupe d'air verticale. Les nes gouttelettes resteront d pendant longtemps et se répandront sur une vaste surface, propulsées par la sortie d'air puissante de la buse.

U240 U260

Le modèle U260 est doté d'un tuyau extensible qui permet à l'utilisateur de diriger la brume vers des esp di ciles d'accès et de gagner ainsi en manœuvrabilité. Les nébulisateurs professionnels U240 et U260 principalement connus pour:

Avantages d'U240/U260 :

- Qualité des matériaux - boîtier fabriqué en polymères ignifuges.
- Résistant aux acides.
- Excellente manœuvrabilité - Doté d'un câble d'une portée de 5 mètres.
- Transport et utilisation confortables grâce aux sangles incluses.
- Réservoir à mélange facile pour le remplissage et le nettoyage.
- Taille des gouttelettes 15-30 microns, ce qui permet des applications à ultra faible volume. Cela permet une distance de nébulisation uniforme et longue portée (12 m).

AIROSTAR: Aux avantages de l'U260 s'ajoute l'autonomie grâce à sa batterie lithium-ion exclusive, ce permet de travailler dans des lieux di ciles d'accès. Disponibilité de batteries de rechange.

GAMME NÉBULISATEURS THERMIQUES M FOG

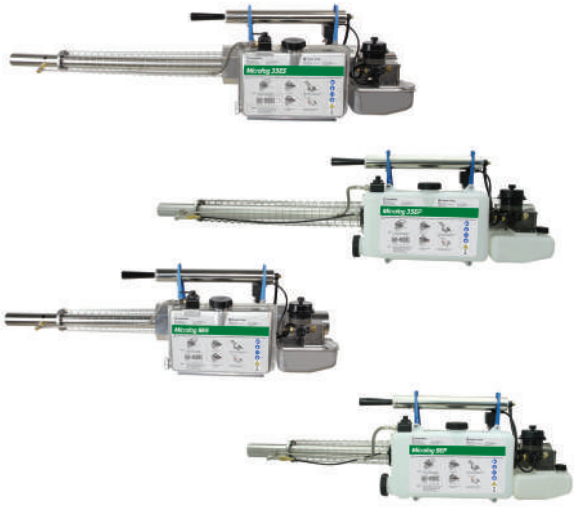

La gamme Microfog, nébulisateurs thermiques portables est utilisée pour le contrôle routinier des moustiques et mouches en utilisant du kérosène comme excipient. C'est u appareil développé pour projeter les insecticides sous forme de brouillard dense (taille des gouttelettes 5-10 um VMD. Ils sont dispersés par les courants d'air a n de pénétre dans les arbres, la végétation, les bâtiments et les espaces ouverts). Les nébulisateurs M crofog sont disponibles en quatre modèles, avec modèles standard 35 et modèles cour 9 pour une utilisation dans les espaces réduits.
La gamme Microfog est conforme aux dernières spéci cations de l'OMS et inclut une solution en plastique HDPE, acier inoxydable et des réservoirs de carburant.

- En conformité totale avec les normes internationales pour les équipements de contrô des vecteurs.
- Système d'allumage facile.
- La nouvelle conception d'entrée et le système d'allumage par étincelles élimine le débor ment de carburant.
- Contrôle précis de la taille des gouttelettes.
- Son système d'injection unique réduit l'exposition aux gaz chauds.
- Tuyau de pulvérisation réversible pour les formulations à base d'huile ou d'eau.
- Coupure d'urgence de la vanne automatique.

ATOMISEUR MOTORISÉ UBV MICRONAIR AU8000

L'unité d'atomisation rotative Micron AU8000 transforme un atomiseur standard en un pulvérisateur UBV pour l' plication de produits résiduels tels que les larvicides ou les insecticides dédiés au contrôle des larves de mou ou de mouches. Cet appareil est recommandé pour les décharges, les dépôts de pneus, les fossés, les can drainage ainsi que pour l'application sur de grandes surfaces d'eau stagnante où les moustiques se reproduisen pulvérisateurs peuvent disperser une petite quantité (0,5/ ha) d'insecticide sur une distance allant jusqu'à 50 m a un vent dominant et des gouttelettes d'une taille contrôlée avec précision a n qu'elles se déposent sur les surf ciblées.

Le pulvérisateur Micron AU8000 est un atomiseur à dos très e cace o rant les avantages de la technologie des miseurs rotatifs (originellement développés pour les aéronefs) pour une utilisation dans l'agriculture (application pulvérisation terrestre). L'appareil se compose d'un puissant brumisateur équipé d'un atomiseur rotatif pour as l'e cacité de la pulvérisation et une bonne maîtrise de la taille des gouttelettes. Avantages : une couverture et pénétration excellente à Bas Volume (BV) et Ultra Bas Volume (UBV).

Le sou e d'air puissant combiné avec une bonne maîtrise de la taille des gouttelettes font du brumisateur à dos M AU8000 le système idéal pour les situations dans lesquelles un bon ux d'air associé à une bonne couverture bonne pénétration sont essentiels.

PULVÉRISATEURS RÉSIDUELS D'INTÉRIEUR

Équipement professionnel de pulvérisation résiduelle d'intérieur et élimination des larves.
Malaria, Dengue, Zika, Chagas, Chikungunya, Leishmaniose, Fièvre jaune, Filariose lymphatique.

1st
NON METALLIC SPRAYER

WHOPES 2010 FULLY COMPLIANT

IK VECTOR CONTROL 10, 8 et

Premier pulvérisateur à pression préalable non métallique conforme aux dernière spéci cations de l'OMS pour le contrôle des vecteurs. Il est spécialement conç pour la pulvérisation résiduelle d'intérieur et l'élimination des larves. Équipé de nombreuses caractéristiques techniques innovantes et uniques qui o rent les avantages suivants :

E cacité :

Volume constant de liquide et dosage d'insecticide pendant l'ensemble de l'applicatio Doté d'une vanne de contrôle de débit (1,50 bars / 22 psi).

Léger et confortable :

Pulvérisateur léger (env. 3 kg). Possibilité de le porter sur le dos.

Environnement et Santé :

Exposition réduite à l'insecticide pour l'opérateur (taille des gouttelettes supérieure à 200 microns). Pas de fuite. Équipé d'une soupape de sécurité.

Utilisation et entretien :

Facile à utiliser, nettoyer et entretenir. Kit de service et pièces de rechange disponibl

Robuste et unique :

En conformité totale avec WHOPES 2010 (certi é par un centre collaborateur de l'OM Caractéristiques uniques, spécialement conçu pour améliorer la pulvérisation résidue intérieure et l'élimination des larves. Equipé en totalité de joints toriques VITON ™ Résistant à la pression, à la corrosion et aux rayons UV. Filtre de remplissage. Protec de buse. Réservoir transparent pour une lecture du volume plus facile. Repose-pie intégrés dans le réservoir. Couvercle complet avec ltre de rechange, Livré avec bu éventail et pour l'élimination des larves.

MICRON CS10 et CS

Fabriqués en acier inoxydable et laiton de haute qualité, les pulvérisateurs à pression préalable Micron CS10 et CS14 ont été spécialement conçus pour ê utilisés par des opérateurs professionnels pour la pulvérisation résiduelle intérieur (PRI).

- Réservoir en acier inoxydable, cylindre de pompe, poignée, lance et corps de valve de déclenchement.
- Manomètre (0 - 7 bars) avec indicateur de pression.
- Soupape de pression xée à 4,5 bars.
- Joints VITON ™ en uoroélastomère résistants aux produits chimiques, sur mesure.
- Grande ouverture de remplissage avec couvercle en acier inoxydable et verrou rotatif avec réglage de tension.
- En conformité totale avec WHOPES 2018 (certi é par un centre collaborateur de l'OMS).

PULVÉRISATEURS POUR LA LUTTE ANTIPARASITAIRE ET LA DÉSINFECTIO

Une gamme de pulvérisateurs professionnels adaptés aux applications de lutte antiparasitaire, de désinfection et de lutte contre les moustiques. Elle offre les plus hauts standards de qualité et de performance.

IK MÉTAL et IK INOX/SST 6,10 L.

Pulvérisateurs fabriqués à partir de matériaux résistants aux produits chimiques pour une utilisation a les produits antiparasitaires les plus agressifs. Peuvent également être utilisés avec des solvants à d'hydrocarbures, des lubri ants et des dérivés du pétrole. Ne convient pas aux acides.

- Pression de fonctionnement maximale 6 Bar.
- Plus grande portée et possibilité de pulvériser des liquides plus denses.
- Possibilité de pulvériser des liquides chauds.
- Résistance supérieure aux solvants et aux dérivés du pétrole.
- Joints et matériaux résistants aux huiles minérales et végétales, aux nettoyants neutres.
- Porte-lance facile à utiliser pouvant servir de poignée ou de barre de maintien lors de la vidange du réservoir.

Lutte antiparasitaire.
Nettoyage professionnel (zones sanitaires, sols).
Traitement du bois.

IK MULTI PRO 9 et 12

Une gamme de pulvérisateurs d'une grande performance en terme de sécurité et de facilité d'utilisat Conçus pour un usage professionnel avec les produits chimiques les plus agressifs et adaptés applications de contrôle des vecteurs et de santé publique.

- Manette en acier inoxydable avec verrouillage de sécurité.
- Emplacement pour carte d'identi cation du produit
- Rangement de la lance pratique
- Base large pour plus de stabilité
- Raccord pour mise sous pression par compresseur.
- Poignée de transport avec verrou rotatif.
- Soupape de sécurité réglée à 3 bars / 43,5 psi avec fonction de dépressurisation. Permet d'éviter le contacts avec les gaz d'évacuation.
- Réservoir translucide avec graduations
- Le harnais d'épaule comprend une poignée de transport.

IK MULTI 12 BS

IK12 BS est un pulvérisateur professionnel utilisé pour la santé publique, la désinfection, l'éliminatio larves et la pulvérisation résiduelle intérieure. Il s'agit de l'un des pulvérisateurs les plus populaire po désinfection et le contrôle des maladies transmises par les virus, notamment l'Ebola et le Choléra.

Toutes les pièces plastiques et les joints sont résistants aux produits chimiques pour la lutte antiparasitaire.

- Réservoir translucide avec graduations.
- Démontage facile pour le nettoyage et la maintenance.

Poignée de transport avec bandoulières.
Manette avec verouillge de sécurité.

- Couvercle du réservoir avec ouverture d'aération anti éclaboussures.
- Grande ouverture avec ltre pour un remplissage et un nettoyage faciles.

IK MULTI 1,5

Toutes les pièces plastiques et les joints sont résista plupart des produits de lutte antiparasitaire.

- Soupape de sécurité 2,5 bar / 36 psi avec option de dépressurisation.
- Grande ouverture pour un remplissage et un nettoyage
- Réservoir translucide très résistant avec graduations
- Capacité utile: 1 litre / 0,26 USG.

IK MULTI TR 1

- Résistant à la plupart des produits chimiques agressifs ainsi qu'aux aux produits pour la lutte antiparasitaire.
- Réservoir translucide 1L avec graduations.
- Emplacement pour carte d'identification du produit.
- Grande base pour plus de stabilité.

PULVÉRISATEUR ÉLECTRIQUE IK e 15 BS

BATTERIE LONGUE DURÉE

Pulvérisateur à dos électrique 15 litres/4 USA Gal avec batterie lithium longue durée. Solide, able, sûr et confortable à porter. Idéal pour les traitements de nettoyage et de désinfection, ainsi que la lutte contre les virus, les épidémies et les ravageurs.

- Batterie lithium longue durée 18v – 21 réservoirs. ((180-315 litres) / (47-83 gal (US))
- 4 buses spéciales dans un kit transportable haute qualité pour optimiser l'e cacité des traitements dans di érentes zones de travail (indoor et outdoor).
- Contrôle électronique deux positions pour une pulvérisation homogène:
  - Position 1: Contrôle des ravageurs.
  - Position 2: Nettoyage et désinfection.
- Lance en acier inoxydable.
- Poignée en acier inoxydable.
- Réservoir transparent avec indicateur de niveau.
- Vaste ouverture de remplissage.
- Porte-lance.
- Sangles matelassées et réglables avec fermeture sur la poitrine.

LTC ONTROL

POUDREUSES

POUDREUSE À PRESSION PREALA

Un pulvérisateur à poudre de bonne qualité qui fournit une projection régulière pour minimiser le risques de blocages. La cuve de 3 litres avec sangle le rend idéal lors d'utilisation avec des éch ou dans les greniers.

- Capacité de travail: 3 l.
- Tuyau : 1,2 mètre.
- Manette plastique haute qualité.
- Lance à poudre de 20 cm.
- Soupape de dépressurisation.

Accessoires pour ce modèle :
Lances d'extension de 1 et 1,5 mètre pour les positions élevées telles que les nids de guêpes et frelons asiatiques.

POUDREUSE POLMAX

Une poudreuse à dos de 9 litres avec une grande variété d'utilisations : des anti-fourmis jusqu'aux fongicides à base de soufre. Elle se distingue par sa légèreté, sa grande ouverture de remplissage et son joint hermétique. Haut débit. Doseur de puissance. Sortie par tuyau exible et di useur directionnel.

Accessoires

- Un tube rigide.
- Sangles de transport: Oui.
- Transport sur le dos: Oui.

POUDREUSE POLMINOR

Poudreuse manuelle de 2 litres (double charge) avec une grande ouverture de remplissage et tuyau de sortie réglable. Grande stabilité pour la recharge. Système de pompe à air « e et simple ».

- Capacité de travail: 2 l.
- Capacité totale: 2 l.

POUDREUSE BAZOKA

Poudreuse manuelle de 750 cc avec un tuyau de sortie réglable.

- Doseur-applicateur e cace.
- Facile à manier.
- Capacité de travail: 750 cc.
- Capacité totale: 750 cc

POUDREUSES MANUELS ET SYSTÈME D
DISTRIBUTION POUR AÉROSOL FLEXY

POUDREUSES MANUELS

Les dernières technologies en matière d'innovations dans le domaine du dépoussiérage professionnel utilisant la technologie Airofog brevetée pour les ap
contrôle des termites et des vermines.
Il y a 3 con gurations disponibles : BASIC / STANDARD / PRO.
Les acons amovibles à visser transparents permettent de contrôler le taux d'utilisation de poussière. Le acon de 125 ml permet un remplissage jusqu'à 90
poussière et l'ouverture de Ø32 mm facilite le remplissage.
La rallonge de 50 cm (20 pouces) peut traiter les lieux di ciles d'accès.
L'étui, avec plusieurs compartiments pour les pointes et les rallonges, améliore l'image professionnelle en tant que spécialiste.
Chaque pression produit une dose du pulvérisateur de 0,01 à 0,015 g environ, qui est mesurée avec de la diatomite.

BASIC - prêt à l'emploi avec un acon de30 ml de poussière. (par ex., Termidot Dust)

STANDARD - avec un acon de 125 ml et un étui de transport

PRO - atteint plus de coins avec une rallonge de tube de 50 cm (20 pouces)

SYSTÈME DE DISTRIBUTION POUR AÉROSOL FLEXY PI

Capable de s'adapter à toutes les bombes aérosol manuelles, le système FADS est fourni avec un élément déclencheur « à baguette » unique qui permet u
portée et polyvalence. En outre, le déclenchement est fourni avec une baguette exible en spirale de 15 cm de long qui couvre tous les angles possibles
Si cela ne vous su t pas, vous avez 3 autres options de tailles de buse, qui vous permettent de choisir entre des pulvérisateurs ns, moyens et épais. I
ergonomique o re également du confort à l'opérateur durant l'application.
Une housse de 25 cm/10" est fournie comme accessoire standard ; cela permet de s'assurer que la marque d'aérosol reste discrète, tout en mettant
professionnalisme.

MINI PULVÉRISATEUR ET PISTOLET APPLICATEUR DE GEL DE PRÉCISION

MINI PULVÉRISATEUR PCO

- Bouteille en acier inoxydable de haute qualité résistant à la corrosion, excellente image professi
- Un pressostat très résistant avec cadran en verre anti-rayures permet un contrôle précis de l'op pulvérisation.
- Equippé d'une soupape de sécurité.
- La conception de la pompe à haut rendement facilite le pompage à 10 bar.
- Poignée conçue ergonomiquement pour un plus grand confort.
- Housse de transport conçue sur mesure en tissu très résistant, qui peut être attachée à votre ce améliorant ainsi grandement la exibilité et l'e cacité globale de l'application.

	Mini-Spray Aerosol (MSA)	Mini-Spray Plus (MSP)
Bouteille	Acier inoxydable AISI 304, 800 ml	
Capacité de travail	500 ml	
Pression de fonctionnement maximale	8 bar	
Cylindre de pompe	acier inoxydable AISI 304, avec clapet anti-retour VitonTM	
Tuyau de pulvérisation	en spirale très résistant	
Pressostat	0-10 bar, 0-150 psi	
Soupape de sécurité	fournie de série	
Vanne de refoulement	déclenchement à baguette en laiton, avec système de distribution pour aérosol Flexi-pro (FADS)	vanne de déclenchement anti-goutte en laiton avec multi-buse et paille C&C
Housse de transport	fournie de série	
Hauteur totale (bouteille avec poignée)	34 cm	
Poids net	0,9 kg	1,2 kg

*Les spéci cations peuvent être modi ées sans préavis ni responsabilité

PISTOLET APPLICATEUR DE GEL DE PRÉCISION

L'applicateur de gel Airofog est un outil professionnel et très e cace conçu pour le contrôle insectes rampants tels que des fourmis et des blattes. Contrairement à d'autres applicate aspire le gel de l'extrémité avant du tube appât en utilisant de la pression négative a n de pré les toutes dernières gouttes de gel plus précisément, et avec un niveau de contrôle élevé.

- En tant que pistolet, une molette de dosage à 5 positions située à l'intérieur de la poignée, ainsi qu' ensemble de di érentes pointes, rendent cet applicateur très performant.
- La rallonge en option permet de traiter les lieux de très petite taille et di ciles d'accès, tels que d angles profonds.
- Cela convient à des tubes de gel standard industriels de.30 à 35 g
- Deux étalonnages sont fournis. Ils sont di érenciés par la couleur rouge et noire.

PULVÉRISATEUR À COMPRESSION À PULVÉRISATION UNIQUE PCO

PULVÉRISATEUR UNIQUE PCO

Répond aux services plus exigeants en produisant des pulvérisateurs ou des aérosols très ns, et des pulvérisateurs en jet C&C.

	US Lance (USL)	US Plus (USP)	US Aerosol (USA)
Réservoir	acier inoxydable AISI 304, 1,33 litre		
Capacité de travail	1 litre		
Pression de fonctionnement maximale	8 bar		
Cylindre de pompe	acier inoxydable AISI 304, avec Viton		
Tuyau de pulvérisation	en spirale très résistant		
Soupape de sécurité	fournie de série5		
Pressostat	0-10 bar, 0-150 psi		
Vanne de refoulement	vanne de déclenche-ment anti-goutte en laiton avec lance de 9 » avec multi-buse et paille C&C	vanne de déclenche-ment anti-goutte en laiton avec multi-buse et paille C&C	déclenchement à baguette en laiton, avec système de dis-tribution pour aérosol Flexi-pro (FADS)
Poids net	1.6 kg	1.5 kg	1.3 kg
Hauteur totale	29.5 cm		

*Les spéci cations peuvent être modi ées sans préavis ni responsabilité.

PULVÉRISATEUR À COMPRESSION SÉRIE PCO 5L/4L/2L

Les pulvérisateurs Airofog PCO ont été conçus pour l'opérateur professionnel de contrôle de ravageurs a n d'o rir une performance exceptionnelle. Les pulvérisateurs comportent des nitions de qualité supérieure adaptées à une image professionnelle. Toutes les pièces mouillées sont fabriquées avec des matériaux résistants aux produits chimiques tels que VitonTM, Te onTM, de l'acier inoxydable et du laiton de haute qualité, et d'autres matériaux industriels. Une fermeture de buse ANTI-GOUTTE commandée par câble actionnée par la vanne de déclenchement fournit à l'opérateur une sécurité optimale et une sécurité environnement vanne de déclenchement peut également être simplement verrouillée ou déverrouillée pour plus de s Choisissez des pulvérisateurs de la série Airofog PCO entre 5L-4L-2L.

	2 Litres	4 Litres	5 Litres
Capacité de travail	2 L, 0,5 US gal	4 L, 1 US gal	5 L, 1z3 US gal
Volume du réservoir	3 L, 0,8 US gal	5 L, 1,32 US gal	6.85 L, 1.8 US gal
Matériau du réservoir	acier inoxydable AISI 304		
Vanne de déclenchement	laiton ; DFC : type anti-goutte ; HD : très résistant		
Lance de pulvérisation	AISI 304 : DFC :9" ou 18". 23 ou 45,8 cm : HD :50 cm		
Buse	multi-buse à 4 voies, voire buse éventail plate 8002E ; HD : buse à jet conique réglable		
Sangle de transport	bandoulière unique	bandoulière double	
Kit de service	fourni de série : kit de pompe. Kit de vanne de déclenchement. Kit de joints		

*Speci cations are subject to change without notice or liability.

Micron Sprayers Ltd, qui fait maintenant partie du groupe Goizper, est l'acteur mondial principal en matière d'application ULV (Ultra Low Volume) pour la lutte aérienne et terrestre contre les moustiques. Pionniers de la pulvérisation ULV à l'aide d'atomiseurs rotatifs pour un contrôle précis de la taille des gouttelettes, la société fabrique depuis plus de 60 ans du matériel d'application spécialisé. Il est destiné aux services de santé de gouvernements, organisations internationales, notamment aux ONG, aux municipalités, à l'industrie et aux partenaires privés engagés dans la lutte contre les moustiques. La société propose une expertise inégalée dans les opérations de lutte aérienne et terrestre à grande échelle contre les moustiques et pour les campagnes d'urgence concernant les maladies endémiques à transmission vectorielle. Ses produits sont utilisés dans le monde entier.

La Division Goizper Spraying est un des plus important fabricant mondial d'équipements de pulvérisation mobiles pour l'agriculture, la santé publique, la construction, l'alimentation, l'automobile. Elle commercialise ses di é-rentes gammes de produits avec les marques internationales: Matabi, Osatu, Inter et IK range,…

La gamme de contrôle des vecteurs IK est spécialement conçue pour les opé rateurs professionnels d'éradication des moustiques. L'entreprise fournit déjà aux principales institutions internationales, départements de santé publique… des systèmes de pulvérisation contre la malaria, la dengue, la leishmaniose et autres maladies transmises par les insectes vecteurs. Parmi nos clients, nou pouvons citer l'Organisation Mondiale de la Santé, UNICEF, Save the Children UN FAO, Mentor Initiative, USAID, l'Organisation Panaméricaine de la Santé (PAHO), CDC, ainsi que d'autres organisations engagées dans l'administration de soins médicaux dans les environnements les plus di ciles du monde.

The combined expertise within the Goizper Group provides a unique service for mosquito control organisations and implementers anywhere in the world with r o ces located in Europe, USA, South and Central America, Far East and Africa capable of providing the following:

FORMATION ET ASSISTANCE

PIÈCES DE RECHANGE ET ACCESSOIRES DISPONIBLES

SERVICE GLOBAL

CERTIFICATION DE QUALITÉ ET GARANT